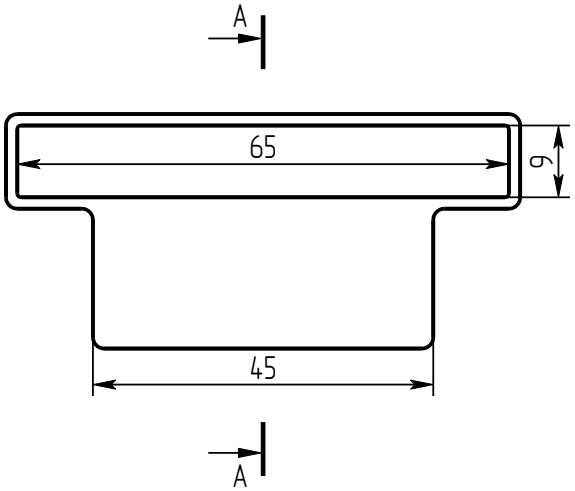

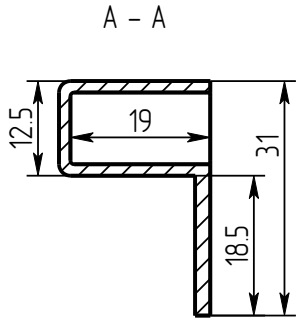

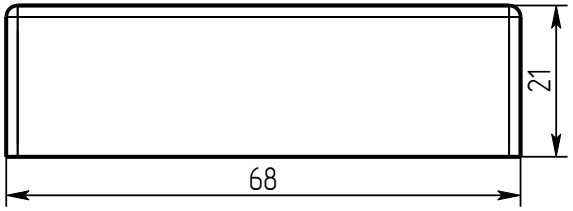

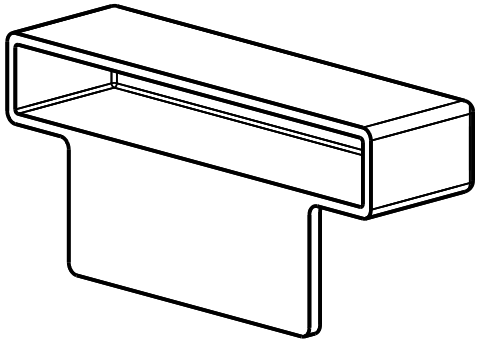

						Лист
Изм.	Лист	N докум.	Подп.	Дата		